KOMPROMISSLOSE LEISTUNG

DP40N3
DP45N3
DP50CN3
DP50N3
DP55N3

GP40N3
GP45N3
GP50CN3
GP50N3
GP55N3

TECHNISCHE DATEN

GABELSTAPLER MIT VERBRENNUNGSMOTOR 4.0 - 5.5 TONNEN

KOMPROMISSLOSE LEISTUNG

DIESE GRÖSSEREN VERBRENNUNGSMOTORMODELLE SIND FÜR ANSPRUCHSVOLLE ANWENDUNGEN KONZIPIERT UND DIE NATÜRLICHE WAHL FÜR DEN EINSATZ IN HÄFEN, AUF BAUSTELLEN, IN TRANSPORTBETRIEBEN, IN METALL VERARBEITENDEN BETRIEBEN UND ZIEGELEIEN.

Bei den dieselgetriebenen Modellen lässt ein leistungsfähiger, elektronisch geregelter Common-Rail-Motor der Stufe 5 alle Zylinder unabhängig von Last und Drehzahl mit höchster Effizienz arbeiten. Außerdem trägt er zu den außergewöhnlich niedrigen Werten bei Geräuschpegel, Vibrationen, Emissionen und Kraftstoffverbrauch bei.

Die GP40-GP55N3 Modelle sind mit einem GCT GK45 Flüssiggasmotor mit Standardkatalysator ausgestattet, der für gute Leistungen, niedrigen Kraftstoffverbrauch, geringe Emissionen sowie niedrige Geräusch- und Vibrationspegel sorgt.

Die kompakten, weichen Linien aller Modelle gewährleisten gute Manövrierfähigkeit bei engen Verhältnissen sowie eine gute Sicht.

Die Qualität der Baureihe wird durch eine breite Palette von Optionen, mit denen Sie jeden Gabelstapler genau auf Ihre Anforderungen abstimmen können, zusätzlich gesteigert.

NIEDRIGERE BETRIEBSKOSTEN

- Das speziell positionierte Luftansaugsystem erhöht die Lebensdauer der Luftfilterpatronen.
- Ein multifunktionales LCD-Display mit Anzeigen für den Rußstatus (Diesel) sowie alle Sicherheitsfunktionen erlaubt eine schnelle Fehlerbehebung.
- Lange Serviceintervalle reduzieren die Kosten und Ausfallzeiten für Wartungsarbeiten.
- Robustes Getriebesystem für gleichmässigen und exakten Gangwechsel und niedrigen Geräuschpegel.
- Hoch angesehene, markterprobte Industrie-Diesel-Motoren (Stufe 5) und LPG-Motoren liefern exzellente Leistung.
- LED-Front- und Heck-Kombinationsleuchten senken Energieverbrauch und Wartungsbedarf.

UNÜBERTROFFENE PRODUKTIVITÄT

- Betriebsstundenzähler erfasst die geleisteten Stunden und hilft dem Fahrer, die regelmäßige Wartung zu planen.
- Kompaktes Design im gesamten Sortiment verbessert die Manövrierfähigkeit in räumlich beengten Bereichen.
- Durchflusskühler mit geringem Verstopfungspotential.
- Die große Auswahl von Hubgerüsttypen und Hubhöhen erlaubt die Anpassung des Gabelstaplers an Ihre Anforderungen.
- Beweglicher Antriebsstrang mit zwei Vorwärts- und einem Rückwärtsgang für hohe Steigfähigkeit und schnelles Fahren.
- Hydrostatische Lenkung erleichtert das Manövrieren des Staplers.
- Unsere optionale werksseitig eingebaute Vollkabine schützt Sie vor den Elementen, ohne die Sicht zu beeinträchtigen. Unsere Kabine kombiniert Form und Funktion und hält den Gabelstapler auch bei extremen Temperaturen und in feuchter Umgebung einsatzbereit.

SICHERHEIT UND ERGONOMIE

- PDS+, Anwesenheitserkennungssystem deaktiviert Fahr- und Hydraulikfunktionen, wenn der Fahrersitz nicht besetzt ist.
- Durch die Geschwindigkeitskontrollfunktion lässt sich die Höchstgeschwindigkeit des Gabelstaplers begrenzen.
- Eine per Taste betätigte elektronische Feststellbremse bietet Komfort und Sicherheit.
- Der ergonomisch geformte Grammer-Sitz mit Rückenpolster ist für optimalen Seitenhalt und Fahrerkomfort ausgelegt.
- Hydraulisch gesteuertes Trommelbremssystem bietet erhöhte Sicherheit.
- Verstellbare Lenksäule für komfortable Bedienung.

STANDARDAUSSTATTUNG UND OPTIONEN

	DIESEL				TREIBGAS			
ALLGEMEINES	**DP40-45N3**	**DP50CN3**	**DP50N3**	**DP55N3**	**GP40-45N3**	**GP50CN3**	**GP50N3**	**GP55N3**
Staubschutzkit	○	○	○	○	○	○	○	○
Getriebeölfilter	○	○	○	○	○	○	○	○
LPG-Halterung entfernt	–	–	–	–	○	○	○	○
Hinterachse Unterschutz	○	○	○	○	○	○	○	○
Neigezylindermanschettenkit	○	○	○	○	○	○	○	○
Hubösen an Gegengewicht montiert	○	○	○	○	–	–	–	–
Unterbodenschutz	○	○	○	○	●	●	●	●
Staubschutzsieb	○	○	○	○	○	○	○	○
Hydraulikölkühler	○	○	○	○	○	○	○	○
HYDRAULIK								
3-Wege-Steuerventil MC	●	●	●	●	●	●	●	●
3-Wege-Steuerventil FC	○	○	○	○	○	○	○	○
4-Wege-Steuerventil MC	○	○	○	○	○	○	○	○
4-Wege-Steuerventil FC	○	○	○	○	○	○	○	○
HUBGERÜST, GABEL UND GABELTRÄGER								
Hubgerüst lose	○	○	○	○	○	○	○	○
Huböse für Hubgerüst	○	○	○	○	○	○	○	○
Hubgerüst nicht installiert	○	○	○	○	○	○	○	○
Seitenschieber 1190 mm	○	○	○	○	○	○	○	○
Seitenschieber 1500 mm* (*Hinweis: erfordert Gabelträger 1500 mm)	○	○	○	○	○	○	○	○
Integrierter Seitenschieber 1190 mm	○	○	○	○	○	○	○	○
ohne Gabeln	○	○	○	○	○	○	○	○
ELEKTRISCH								
Haltegriff mit Hupentaste für Rückwärtsfahrt	●	●	●	●	●	●	●	●
Elektrische Dieselsteuerung (Diesel)	●	●	●	●	–	–	–	–
Drehzahlsteuerungssystem (LPG)	–	–	–	–	○	○	○	○
Anzeigekit	○	○	○	○	○	○	○	○
LED-Beleuchtungskit	●	●	●	●	●	●	●	●
LED-Arbeitsleuchte hinten	○	○	○	○	○	○	○	○
Lastgewichtanzeige (für Simplex- und Triplex-Hubgerüste)	●	●	●	●	●	●	●	●
Drehlicht (orange)	○	○	○	○	○	○	○	○
Blitzlicht (Stroboskop) (orange)	○	○	○	○	○	○	○	○
FNR-Schalter auf verstellbarer Armlehne* (*Standard bei FC-Modellen)	●	●	●	●	●	●	●	●

● Standard ○ Optionen

Für weitere Informationen über die Standard Ausführungen und Zubehör kontaktieren Sie Ihren Händler.

STANDARDAUSSTATTUNG UND OPTIONEN FORTSETZUNG

	DIESEL				TREIBGAS			
SCHUTZDACH UND KABINE	**DP40-45N3**	**DP50CN3**	**DP50N3**	**DP55N3**	**GP40-45N3**	**GP50CN3**	**GP50N3**	**GP55N3**
Grammer MSG 65 Sitz mit Vinylbezug	●	●	●	●	●	●	●	●
Grammer MSG 65 Sitz mit Textilbezug	○	○	○	○	○	○	○	○
Armlehne links (für FC-Modelle)	●	●	●	●	●	●	●	●
Armlehne links (für MC-Modelle)	●	●	●	●	●	●	●	●
Armlehne rechts (für FC-Modelle)	–	–	–	–	–	–	–	–
Armlehne rechts (für MC-Modelle)	●	●	●	●	●	●	●	●
Rückspiegel (nicht verfügbar mit Delux-Kabine)	○	○	○	○	○	○	○	○
Ablage (*nur bei MC-Modellen)	●	●	●	●	●	●	●	●
Delux-Kabine	○	○	○	○	○	○	○	○
REIFEN								
Superelastic Reifen	○	○	○	●	○	○	○	●
Luftreifen	●	●	●	–	●	●	●	–
Doppelbereifung Superelastic	○	○	○	○	○	○	○	○
Doppelbereifung Luft	○	○	○	–	○	○	○	–
UMGEBUNG								
Einzelelement-Luftfilter	–	–	–	–	●	●	●	●
Doppelelement-Luftfilter	●	●	●	●	○	○	○	○
Hochgelegter Auspuff	○	○	○	○	○	○	○	○

● Standard ○ Optionen

Für weitere Informationen über die Standard Ausführungen und Zubehör kontaktieren Sie Ihren Händler.

	Kennzeichen							
1.01	Hersteller (Kurzbezeichnung)			Cat Lift Trucks	Cat Lift Trucks	Cat Lift Trucks	Cat Lift Trucks	Cat Lift Trucks
1.02	Typenbezeichnung des Herstellers			**DP40N3**	**DP45N3**	**DP50CN3**	**DP50N3**	**DP55N3**
1.03	Antrieb			Diesel	Diesel	Diesel	Diesel	Diesel
1.04	Bedienung:			Sitz	Sitz	Sitz	Sitz	Sitz
1.05	Tragfähigkeit	Q	(kg)	4000	4500	5000	5000	5500
1.06	Lastschwerpunktabstand	c	(mm)	500	500	500	600	600
1.08	Lastabstand, von Mitte Vorderachse	x	(mm)	577	577	582	602	602
1.09	Radabstand	y	(mm)	1850	2000	2000	2150	2150
	Gewicht							
2.01	Eigengewicht ohne Last (inklusive Batterie, Simplex-Mast mit geringster Hubhöhe)		kg	5920	6330	6850	7300	7640
2.02	Achslast mit Maximallast (vorne/hinten) (Simplex-Mast mit geringster Hubhöhe)		kg	8960/960	9710/1130	10600/1250	11020/1280	11740/1400
2.03	Achslast ohne Last (vorne/hinten) (Simplex-Mast mit geringster Hubhöhe)		kg	2630/3290	2780/3550	2900/3950	3220/4080	3170/4470
	Räder, Fahrwerk							
3.01	Bereifung: V=Vollgummi, L=Luft, SE=Superelastic - vorne/hinten			L/L	L/L	L/L	L/L	SE/SE
3.02	Reifengröße vorne			8.25-15-14PR	300-15-18PR	300-15-18PR	300-15-18PR	300-15/8,00
3.03	Reifengröße hinten			7.00-12-14PR	7.00-12-14PR	7.00-12-14PR	7.00-12-14PR	7.00-12/5.00
3.05	Anzahl der Räder - vorne/hinten (x = angetrieben)			2x/2	2x/2	2x/2	2x/2	2x/2
3.06	Spurweite vorne	b10	(mm)	1175	1175	1175	1175	1175
3.07	Spurweite hinten	b11	(mm)	1180	1180	1180	1180	1180
	Abmessungen							
4.01	Neigung Hubgerüst (vor/zurück)	∂ / ß	°	6/12	6/12	6/12	6/12	6/12
4.02	Höhe Hubgerüst eingefahren (siehe Tabellen)	h1	(mm)	2320	2320	2400	2400	2400
4.03	Freihub (siehe Tabellen)	h2	(mm)	150	150	150	160	160
4.04	Hubhöhe (siehe Tabellen)	h3	(mm)	3300	3300	3300	3300	3300
4.05	Höhe Hubgerüst ausgefahren	h4	(mm)	4430	4430	4430	4580	4580
4.07	Höhe über Fahrerschutzdach	h6	(mm)	2295	2295	2295	2295	2295
4.08	Sitzhöhe	h7	(mm)	1082	1082	1082	1082	1082
4.12	Kupplungshöhe	h10	(mm)	395	395	395	395	395
4.19	Gesamtlänge	l1	(mm)	4220	4350	4390	4530	4580
4.20	Länge einschließlich Gabelrücken	l2	(mm)	3000	3130	3170	3310	3360
4.21	Gesamtbreite	b1 / b2	(mm)	1415/1780	1460/1780	1460/1780	1460/1780	1460/1780
4.22	Gabelzinkenmaße (Dicke/Breite/Länge)	s / e / l	(mm)	50/150/1220	50/150/1220	50/150/1220	60/150/1220	60/150/1220
4.23	Gabelträger nach DIN 15173 Klasse / Form A, B			3A	3A	3A	4A	4A
4.24	Gabelträgerbreite	b3	(mm)	1190	1190	1190	1190	1190
4.31	Bodenfreiheit mit Last unter Hubgerüst	m1	(mm)	150	150	150	150	150
4.32	Bodenfreiheit mit Last Mitte Radstand (Gabeln abgesenkt)	m2	(mm)	227	227	227	227	227
4.33	Arbeitsgangbreite mit Palette 1000 × 1200 mm, quer	Ast	(mm)	4357	4507	4542	4692	4742
4.34a	Arbeitsgangbreite mit Palette 800 × 1200 mm, quer	Ast	(mm)	4157	4307	4342	4492	4542
4.34b	Arbeitsgangbreite mit Palette 800 × 1200 mm, längs	Ast	(mm)	4557	4707	4742	4892	4942
4.35	Wenderadius	Wa	(mm)	2580	2730	2760	2890	2940
4.36	Kleinster Drehpunktabstand	b13	(mm)	836	903	903	971	971
	Leistungen							
5.01	Fahrgeschwindigkeit (mit/ohne Last)		km / h	21.5/22.5	21.5/22.5	21/22	21/22	20.5/22
5.02	Hubgeschwindigkeit (mit/ohne Last)		m / s	0.62/0.67	0.62/0.67	0.54/0.58	0.53/0.57	0.53/0.57
5.03	Senkgeschwindigkeit (mit/ohne Last)		m / s	0.50/0.50	0.50/0.50	0.50/0.50	0.50/0.50	0.50/0.50
5.05	Zugkraft (mit/ohne Last)		N	25800/18200	25500/19300	24900/20000	24800/21900	24500/22100
5.06	Maximale Zugkraft mit/ohne Last (5 min)		N	-/-	-/-	-/-	-/-	-/-
5.07	Steigfähigkeit mit/ohne Last		%	27.3/26.7	24.6/26.5	21.8/25.4	21/26.4	19.3/25.3
5.08	Maximale Steigfähigkeit mit/ohne Last		%	-/-	-/-	-/-	-/-	-/-
5.09	Beschleunigung mit/ohne Last auf 10 m		s	-/-	-/-	-/-	-/-	-/-
5.10	Betriebsbremse			hydraulisch	hydraulisch	hydraulisch	hydraulisch	hydraulisch
	Verbrennungsmotor							
7.01	Hersteller/Typ			D04EG-T	D04EG-T	D04EG-T	D04EG-T	D04EG-T
7.02	Motor-Nennleistung nach ISO 1585		kW	54.0	54.0	54.0	54.0	54.0
7.03	Nenndrehzahl nach DIN 70 020		rpm	2250	2250	2250	2250	2250
7.04	Zylinderzahl/Hubraum		cm³	4/3330	4/3330	4/3330	4/3330	4/3330
7.06	Max. Drehmoment		Nm	260	260	260	260	260
7.07	Max. Drehmoment bei Motordrehzahl		rpm	1800	1800	1800	1800	1800
	Sonstiges							
8.01	Art der Fahrsteuerung			Lastschaltgetriebe 2/1	Lastschaltgetriebe 2/1	Lastschaltgetriebe 2/1	Lastschaltgetriebe 2/1	Lastschaltgetriebe 2/1
8.02	Maximaler Arbeitsdruck für Anbaugeräte		bar	191	191	191	191	191
8.03	Ölmenge für Anbaugeräte		l / min	80	80	80	80	80
8.04	Schallpegel am Fahrerohr (EN 12053)		dB (A)	78.5	78.5	78.5	78.5	78.5
8.05	Anhängekupplung, Art/Typ DIN 15170			Pin	Pin	Pin	Pin	Pin

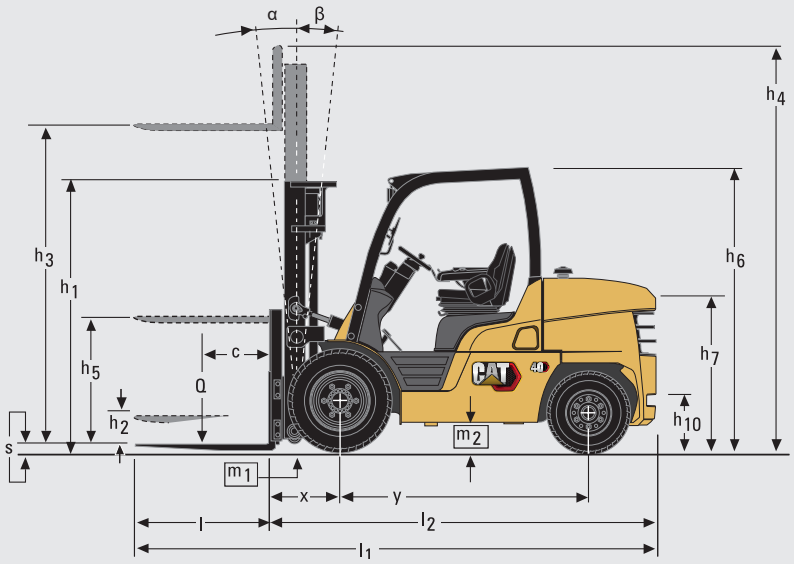

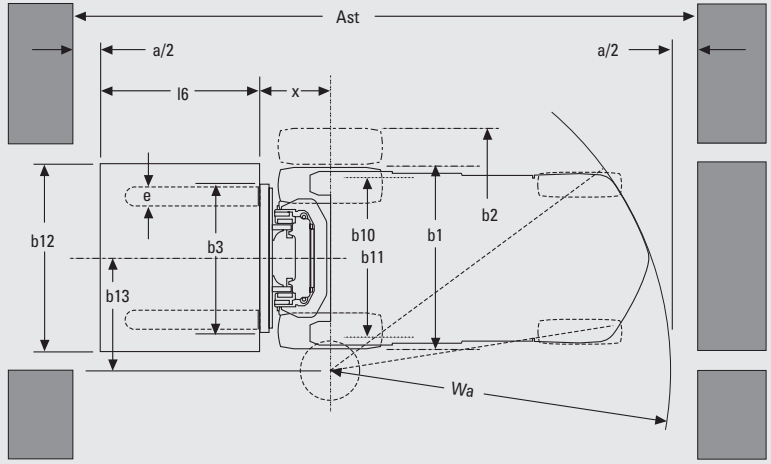

Ast = Wa + x + l6 + a
Ast = Arbeitsgangbreite mit Last
a = Sicherheitsabstand (200 mm)
l6 = Palettenlänge (z.B. 800 oder 1000 mm)
b12 = Palettenbreite (z.B. 1200 mm)

TECHNISCHE DATEN GABELSTAPLER MIT VERBRENNUNGSMOTOR 4.0 - 5.5 TONNEN

	Kennzeichen							
1.01	Hersteller (Kurzbezeichnung)			Cat Lift Trucks	Cat Lift Trucks	Cat Lift Trucks	Cat Lift Trucks	Cat Lift Trucks
1.02	Typenbezeichnung des Herstellers			**GP40N3**	**GP45N3**	**GP50CN3**	**GP50N3**	**GP55N3**
1.03	Antrieb			Treibgas	Treibgas	Treibgas	Treibgas	Treibgas
1.04	Bedienung:			Sitz	Sitz	Sitz	Sitz	Sitz
1.05	Tragfähigkeit	Q	(kg)	4000	4500	5000	5000	5500
1.06	Lastschwerpunktabstand	c	(mm)	500	500	500	600	600
1.08	Lastabstand, von Mitte Vorderachse	x	(mm)	577	577	582	602	602
1.09	Radabstand	y	(mm)	1850	2000	2000	2150	2150
	Gewicht							
2.01	Eigengewicht ohne Last (inklusive Batterie, Simplex-Mast mit geringster Hubhöhe)		kg	5860	6270	6780	7240	7570
2.02	Achslast mit Maximallast (vorne/hinten) (Simplex-Mast mit geringster Hubhöhe)		kg	8940/920	9680/1090	10570/1210	10990/1250	11710/1360
2.03	Achslast ohne Last (vorne/hinten) (Simplex-Mast mit geringster Hubhöhe)		kg	2610/3250	2750/3520	2870/3920	3190/4050	3130/4440
	Räder, Fahrwerk							
3.01	Bereifung: V=Vollgummi, L=Luft, SE=Superelastic - vorne/hinten			L/L	L/L	L/L	L/L	SE/SE
3.02	Reifengröße vorne			8.25-15-14PR	300-15-18PR	300-15-18PR	300-15-18PR	300-15/8.00
3.03	Reifengröße hinten			7.00-12-14PR	7.00-12-14PR	7.00-12-14PR	7.00-12-14PR	7.00-12/5.00
3.05	Anzahl der Räder - vorne/hinten (x = angetrieben)			2x/2	2x/2	2x/2	2x/2	2x/2
3.06	Spurweite vorne	b10	(mm)	1175	1175	1175	1175	1175
3.07	Spurweite hinten	b11	(mm)	1180	1180	1180	1180	1180
	Abmessungen							
4.01	Neigung Hubgerüst (vor/zurück)	∂ / ß	°	6/12	6/12	6/12	6/12	6/12
4.02	Höhe Hubgerüst eingefahren (Siehe Tabellen)	h1	(mm)	2320	2320	2400	2400	2400
4.03	Freihub (Siehe Tabellen)	h2	(mm)	150	150	150	160	160
4.04	Hubhöhe (Siehe Tabellen)	h3	(mm)	3300	3300	3300	3300	3300
4.05	Höhe Hubgerüst ausgefahren	h4	(mm)	4430	4430	4580	4580	4580
4.07	Höhe über Fahrerschutzdach	h6	(mm)	2295	2295	2295	2295	2295
4.08	Sitzhöhe	h7	(mm)	1082	1082	1082	1082	1082
4.12	Kupplungshöhe	h10	(mm)	395	395	395	395	395
4.19	Gesamtlänge	l1	(mm)	4220	4350	4390	4530	4580
4.20	Länge einschließlich Gabelrücken	l2	(mm)	3000	3130	3170	3310	3360
4.21	Gesamtbreite	b1 / b2	(mm)	1415/1780	1460/1780	1460/1780	1460/1780	1460/1780
4.22	Gabelzinkenmaße (Dicke/Breite/Länge)	s / e / l	(mm)	50/150/1220	50/150/1220	50/150/1220	60/150/1220	60/150/1220
4.23	Gabelträger nach DIN 15173 Klasse / Form A, B			3A	3A	3A	4A	4A
4.24	Gabelträgerbreite	b3	(mm)	1190	1190	1190	1190	1190
4.31	Bodenfreiheit mit Last unter Hubgerüst	m1	(mm)	150	150	150	150	150
4.32	Bodenfreiheit mit Last Mitte Radstand (Gabeln abgesenkt)	m2	(mm)	227	227	227	227	227
4.33	Arbeitsgangbreite mit Palette 1000 × 1200 mm, quer	Ast	(mm)	4357	4507	4542	4692	4742
4.34a	Arbeitsgangbreite mit Palette 800 × 1200 mm, quer	Ast	(mm)	4157	4307	4342	4492	4542
4.34b	Arbeitsgangbreite mit Palette 800 × 1200 mm, längs	Ast	(mm)	4557	4707	4742	4892	4942
4.35	Wenderadius	Wa	(mm)	2580	2730	2760	2890	2940
4.36	Kleinster Drehpunktabstand	b13	(mm)	836	903	903	971	971
	Leistungen							
5.01	Fahrgeschwindigkeit (mit/ohne Last)		km / h	23/23.5	22.5/23.5	22.5/23.5	22/23	22/23
5.02	Hubgeschwindigkeit (mit/ohne Last)		m / s	0.67/0.69	0.67/0.69	0.58/0.59	0.57/0.59	0.53/0.59
5.03	Senkgeschwindigkeit (mit/ohne Last)		m / s	0.50/0.50	0.50/0.50	0.50/0.50	0.50/0.50	0.50/0.50
5.05	Zugkraft (mit/ohne Last)		N	28700/17800	28400/19000	27800/19700	27700/21600	27500/21800
5.06	Maximale Zugkraft mit/ohne Last (5 min)		N	-/-	-/-	-/-	-/-	-/-
5.07	Steigfähigkeit mit/ohne Last		%	30.8/26.3	27.7/26.3	24.6/25.2	23.7/26.2	21.8/25
5.08	Maximale Steigfähigkeit mit/ohne Last		%	-/-	-/-	-/-	-/-	
5.09	Beschleunigung mit/ohne Last auf 10 m		s	-/-	-/-	-/-	-/-	-/-
5.10	Betriebsbremse			hydraulisch	hydraulisch	hydraulisch	hydraulisch	hydraulisch
	Verbrennungsmotor							
7.01	Hersteller/Typ			GK45	GK45	GK45	GK45	GK45
7.02	Motor-Nennleistung nach ISO 1585		kW	54.0	54.0	54.0	54.0	54.0
7.03	Nenndrehzahl nach DIN 70 020		rpm	2450	2450	2450	2450	2450
7.04	Zylinderzahl/Hubraum		cm³	6/4450	6/4450	6/4450	6/4450	6/4450
7.06	Max. Drehmoment		Nm	279	279	279	279	279
7.07	Max. Drehmoment bei Motordrehzahl		rpm	1600	1600	1600	1600	1600
	Sonstiges							
8.01	Art der Fahrsteuerung			Lastschaltgetriebe 2/1	Lastschaltgetriebe 2/1	Lastschaltgetriebe 2/1	Lastschaltgetriebe 2/1	Lastschaltgetriebe 2/1
8.02	Maximaler Arbeitsdruck für Anbaugeräte		bar	191	191	191	191	191
8.03	Ölmenge für Anbaugeräte		l / min	80	80	80	80	80
8.04	Schallpegel am Fahrerohr (EN 12053)		dB (A)	78.2	78.2	78.2	78.2	78.2
8.05	Anhängekupplung, Art/Typ DIN 15170			Pin	Pin	Pin	Pin	Pin

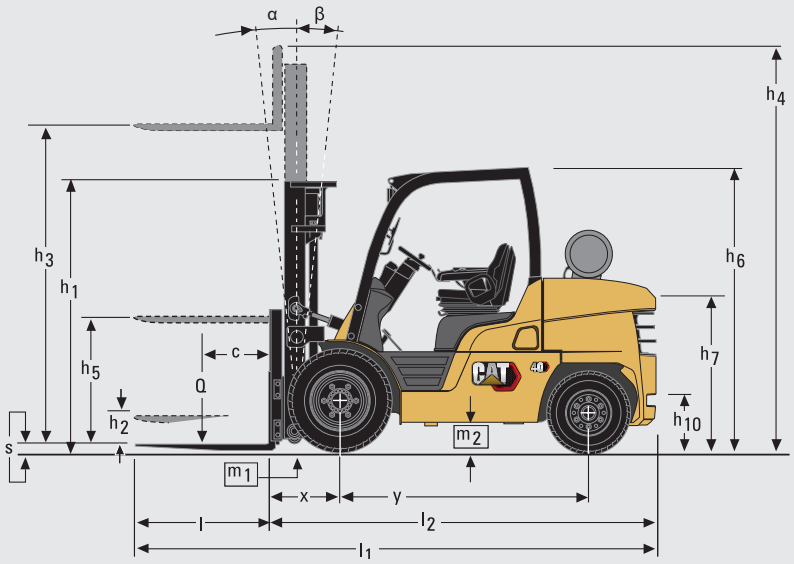

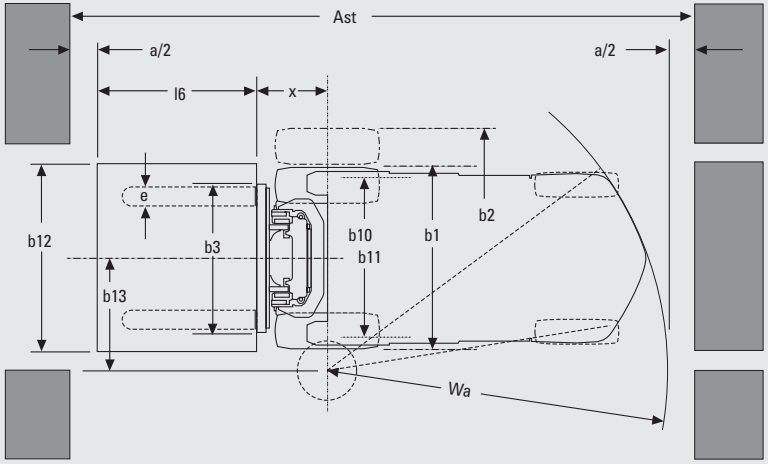

Ast = Wa + x + l6 + a
Ast = Arbeitsgangbreite mit Last
a = Sicherheitsabstand (200 mm)
l6 = Palettenlänge (z.B. 800 oder 1000 mm)
b12 = Palettenbreite (z.B. 1200 mm)

Hubgerüstleistung und Tragfähigkeit

h1 Höhe Hubgerüst eingefahren
h2 Standard-Freihub
h3 Standard-Hubhöhe
h4 Höhe Hubgerüst ausgefahren
h5 Vollfreihub
Q Tragfähigkeit, Nennlast
c Lastschwerpunkt (Abstand)

* Angegebene Tragfähigkeiten nur mit Doppelbereifung (Ihr Händler gibt Ihnen Auskunft über die maximal zulässige Rückwärtsneigung des Hubgerüsts zum Erreichen der angegebenen Tragfähigkeiten.)

DP/GP40N3								DP/GP40N3 LUFT		DP/GP40N3 SUPERELASTIC	
Hubgerüst	h3 mm	h1 mm	h4 (mm) mit Standard-Lastschutzgitter	h4 (mm) ohne Lastschutzgitter	h2/h5 (mm) mit Standard-Lastschutzgitter	h2/h5 (mm) ohne Lastschutzgitter	Neigungswinkel (vorwärts - rückwärts)	Q@ c=500mm kg	Q@ c=600mm kg	Q@ c=500mm kg	Q@ c=600mm kg
Simplex	3050	2170	4130	3930	150	150	6°/12°	4000	3500	4000	3500
	3350	2320	4430	4230	150	150	6°/12°	4000	3500	4000	3500
	3750	2520	4830	4630	150	150	6°/12°	4000	3500	4000	3500
	4050	2700	5130	4930	150	150	6°/12°	4000	3500	4000	3500
	4550	3000	5630	5430	150	150	6°/6°	4000	3500	4000	3500
	5050	3250	6130	5930	150	150	6°/6°	3850	3500	4000	3500
	5550	3500	6630	6430	150	150	6°/6°	3650*	3400*	3900	3500
	6050	3750	7130	6930	150	150	6°/6°	3500*	3300*	3850	3400
Duplex	3050	2170	4130	3950	1090	1270	6°/12°	4000	3500	4000	3500
	3350	2320	4430	4250	1240	1420	6°/12°	4000	3500	4000	3500
	3750	2520	4830	4650	1440	4620	6°/12°	4000	3500	4000	3500
	4110	2700	5190	5010	1620	1800	6°/12°	4000	3500	4000	3500
Triplex	3750	1950	4830	4650	870	1050	6°/6°	4000	3500	4000	3500
	4050	2050	5130	4950	970	1150	6°/6°	4000	3500	4000	3500
	4410	2170	5490	5310	1090	1270	6°/6°	4000	3500	4000	3500
	4750	2285	5830	5650	1200	1390	6°/6°	3900	3500	4000	3500
	5100	2400	6180	6000	1320	1500	6°/6°	3800	3500	3900	3500
	5550	2550	6630	6450	1470	1650	6°/6°	3600*	3400*	3700	3450
	6050	2750	7130	6950	1670	1850	6°/6°	3450*	3250*	3550	3300
	6550	2950	7630	7450	1870	2050	6°/6°	3000*	3000*	3350	3200
	7050	3150	8130	7950	2070	2250	6°/6°	2400*	2400*	3300*	3100*

DP/GP45N3								DP/GP45N3 LUFT		DP/GP45N3 SUPERELASTIC	
Hubgerüst	h3 mm	h1 mm	h4 (mm) mit Standard-Lastschutzgitter	h4 (mm) ohne Lastschutzgitter	h2/h5 (mm) mit Standard-Lastschutzgitter	h2/h5 (mm) ohne Lastschutzgitter	Neigungswinkel (vorwärts - rückwärts)	Q@ c=500mm kg	Q@ c=600mm kg	Q@ c=500mm kg	Q@ c=600mm kg
Simplex	3050	2250	4130	3890	150	150	6°/12°	4500	4000	4500	4000
	3350	2400	4430	4190	150	150	6°/12°	4500	4000	4500	4000
	3750	2600	4830	4590	150	150	6°/12°	4500	4000	4500	4000
	4050	2850	5130	4890	150	150	6°/12°	4500	4000	4500	4000
	4550	3100	5630	5390	150	150	6°/6°	4500	4000	4500	4000
	5050	3350	6130	5890	150	150	6°/6°	4500	4000	4500	4000
	5550	3600	6630	6390	150	150	6°/6°	4300*	4000*	4400	4000
	6050	3850	7130	6890	150	150	6°/6°	3900*	3900*	4400	3900
Duplex	3020	2250	4100	3870	1170	1400	6°/12°	4500	4000	4500	4000
	3330	2400	4410	4180	1320	1550	6°/12°	4500	4000	4500	4000
	3530	2500	4610	4380	1420	1650	6°/12°	4500	4000	4500	4000
	4130	2850	5210	4980	1770	2000	6°/12°	4500	4000	4500	4000
Triplex	3750	2050	4830	4610	970	1200	6°/6°	4500	4000	4500	4000
	4090	2170	5170	4950	1090	1320	6°/6°	4500	4000	4500	4000
	4360	2260	5440	5220	1180	1410	6°/6°	4500	4000	4500	4000
	4800	2400	5880	5660	1320	1550	6°/6°	4500	4000	4500	4000
	5100	2500	6180	5960	1420	1650	6°/6°	4500	4000	4500	4000
	5550	2650	6630	6410	1570	1800	6°/6°	4200*	4000*	4350	4000
	6050	2850	7130	6910	1770	2000	6°/6°	4050*	3800*	4200	3900
	6550	3050	7630	7410	1970	2200	6°/6°	3000*	3000*	4050*	3800*
	7050	3250	8130	7910	2170	2400	6°/6°	2400*	2400*	3050*	3500*

DP/GP50CN3								DP/GP50CN3 LUFT		DP/GP50CN3 SUPERELASTIC	
Hubgerüst	h3 mm	h1 mm	h4 (mm) mit Standard-Lastschutzgitter	h4 (mm) ohne Lastschutzgitter	h2/h5 (mm) mit Standard-Lastschutzgitter	h2/h5 (mm) ohne Lastschutzgitter	Neigungswinkel (vorwärts - rückwärts)	Q@ c=500mm kg	Q@ c=600mm kg	Q@ c=500mm kg	Q@ c=600mm kg
Simplex	3060	2250	4280	4030	160	160	6°/12°	5000	4500	5000	4500
	3360	2400	4580	4330	160	160	6°/12°	5000	4500	5000	4500
	3760	2600	4980	4730	160	160	6°/12°	5000	4500	5000	4500
	4060	2850	5280	5030	160	160	6°/12°	5000	4500	5000	4500
	4560	3100	5780	5530	160	160	6°/6°	5000	4500	5000	4500
	5060	3350	6280	6030	160	160	6°/6°	5000	4500	5000	4500
	5560	3600	6780	6530	160	160	6°/6°	4750*	4500*	4850	4500
	6060	3850	7280	7030	160	160	6°/6°	3900*	3900*	4700	4400
Duplex	3030	2250	4250	4000	1030	1280	6°/12°	5000	4500	5000	4500
	3340	2400	4560	4310	1180	1430	6°/12°	5000	4500	5000	4500
	4140	2850	5360	5110	1630	1880	6°/12°	5000	4500	5000	4500
Triplex	3760	2050	4980	4740	830	1080	6°/6°	5000	4500	5000	4500
	4100	2170	5320	5080	950	1200	6°/6°	5000	4500	5000	4500
	4370	2260	5590	5350	1040	1290	6°/6°	5000	4500	5000	4500
	4810	2400	6030	5790	1180	1430	6°/6°	5000	4500	5000	4500
	5110	2500	6330	6090	1280	1530	6°/6°	5000	4500	5000	4500
	5560	2650	6780	6540	1430	1680	6°/6°	4700*	4450*	4800	4500
	6060	2850	7280	7040	1630	1880	6°/6°	4200*	4200*	4650*	4350*
	6560	3050	7780	7540	1830	2080	6°/6°	3000*	3000*	4450*	4200*
	7060	3250	8280	8040	2030	2280	6°/6°	2400*	2400*	3500*	3500*

DP/GP50N3								DP/GP50N3 LUFT	DP/GP50N3 SUPERELASTIC
Hubgerüst	h3	h1	h4 (mm)		h2/h5 (mm)		Neigungs-winkel (vorwärts - rückwärts)	Q @ c = 600mm kg	Q @ c = 600mm kg
	mm	mm	mit Standard-Lastschutzgitter	ohne Lastschutzgitter	mit Standard-Lastschutzgitter	ohne Lastschutzgitter			
Simplex	3060	2250	4280	4030	160	160	6°/12°	5000	5000
	3360	2400	4580	4330	160	160	6°/12°	5000	5000
	3760	2600	4980	4730	160	160	6°/12°	5000	5000
	4060	2850	5280	5030	160	160	6°/12°	5000	5000
	4560	3100	5780	5530	160	160	6°/6°	5000	5000
	5060	3350	6280	6030	160	160	6°/6°	5000	5000
	5560	3600	6780	6530	160	160	6°/6°	4900*	5000
	6060	3850	7280	7030	160	160	6°/6°	4100*	4900
Duplex	3030	2250	4250	4000	1025	1280	6°/12°	5000	5000
	3340	2400	4560	4310	1175	1430	6°/12°	5000	5000
	4140	2850	5360	5110	1625	1880	6°/12°	5000	5000
Triplex	3760	2050	4980	4740	830	1080	6°/6°	5000	5000
	4100	2170	5320	5080	950	1200	6°/6°	5000	5000
	4370	2260	5590	5350	1040	1290	6°/6°	5000	5000
	4810	2400	6030	5790	1180	1430	6°/6°	5000	5000
	5110	2500	6330	6090	1280	1530	6°/6°	5000	5000
	5560	2650	6780	6540	1430	1680	6°/6°	4900*	5000
	6060	2850	7280	7040	1630	1880	6°/6°	4300*	4800
	6560	3050	7780	7540	1830	2080	6°/6°	-	-
	7060	3250	8280	8040	2030	2280	6°/6°	-	-

DP/GP55N3								DP/GP55N3 LUFT	DP/GP55N3 SUPERELASTIC
Hubgerüst	h3	h1	h4 (mm)		h2/h5 (mm)		Neigungs-winkel (vorwärts - rückwärts)	Q @ c = 600mm kg	Q @ c = 600mm kg
	mm	mm	mit Standard-Lastschutzgitter	ohne Lastschutzgitter	mit Standard-Lastschutzgitter	ohne Lastschutzgitter			
Simplex	3060	2250	4280	4030	160	160	6°/12°	5500	5500
	3360	2400	4580	4330	160	160	6°/12°	5500	5500
	3760	2600	4980	4730	160	160	6°/12°	5500	5500
	4060	2850	5280	5030	160	160	6°/12°	5500	5500
	4560	3100	5780	5530	160	160	6°/6°	5500	5500
	5060	3350	6280	6030	160	160	6°/6°	5500*	5500*
	5560	3600	6780	6530	160	160	6°/6°	-	5500
	6060	3850	7280	7030	160	160	6°/6°	-	5350*
Duplex	3030	2250	4250	4000	1025	1280	6°/12°	5500	5500
	3340	2400	4560	4310	1175	1430	6°/12°	5500	5500
	4140	2850	5360	5110	1625	1880	6°/12°	5500	5500
Triplex	3760	2050	4980	4740	830	1080	6°/6°	5500	5500
	4100	2170	5320	5080	950	1200	6°/6°	5500	5500
	4370	2260	5590	5350	1040	1290	6°/6°	5500	5500
	4810	2400	6030	5790	1180	1430	6°/6°	5500	5500
	5110	2500	6330	6090	1280	1530	6°/6°	5500*	5500
	5560	2650	6780	6540	1430	1680	6°/6°	-	5500
	6060	2850	7280	7040	1630	1880	6°/6°	-	5300*

Hubgerüstleistung und Tragfähigkeit

h1 Höhe Hubgerüst eingefahren
h2 Standard-Freihub
h3 Standard-Hubhöhe
h4 Höhe Hubgerüst ausgefahren
h5 Vollfreihub
Q Tragfähigkeit, Nennlast
c Lastschwerpunkt (Abstand)

* Angegebene Tragfähigkeiten nur mit Doppelbereifung (Ihr Händler gibt Ihnen Auskunft über die maximal zulässige Rückwärtsneigung des Hubgerüsts zum Erreichen der angegebenen Tragfähigkeiten.)

Tragfähigkeit bei verschiedenen Lastschwerpunkten

Simplex - h3 = 4000mm

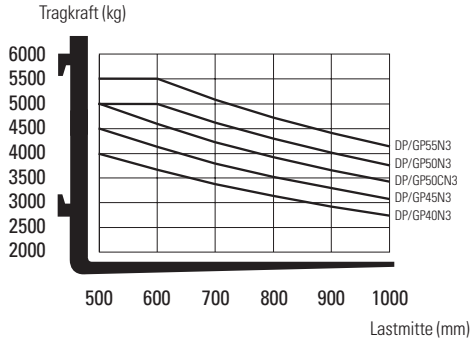

info@catlifttruck.com | www.catlifttruck.com

CGSC2015-D(09/20) ©2020, MLE B.V. Alle Rechte vorbehalten. CAT, CATERPILLAR, LETS DO THE WORK ihre jeweiligen Logos und "Caterpillar Yellow," sowie die hierin verwendete "Power Edge" und Cat "Modern Hex" Corporate und Product Identity, sind Warenzeichen von Caterpillar und dürfen nicht ohne Genehmigung verwendet werden.

HINWEIS: Leistungsspezifikationen können abhängig von den Standardfertigungstoleranzen, dem Zustand des Fahrzeugs, dem Reifenzustand, den Bodenbedingungen, der Anwendung oder der Betriebsumgebung variieren. Gabelstapler sind unter Umständen mit nicht serienmäßigen Optionen abgebildet. Besondere Leistungsanforderungen und lokal verfügbare Konfigurationen sollten Sie mit Ihrem Cat Lift Trucks Händler besprechen. Cat Lift Trucks verfolgt eine Politik der ständigen Produktverbesserung. Aus diesem Grund können bestimmte Materialien, Optionen und technische Daten ohne vorherige Ankündigung geändert werden.

DOWNLOAD BROCHURE

WATCH VIDEOS

DOWNLOAD OUR APP